VM1000

ø 4

- Миниатюрный размер экономит монтажное пространство
- Встроенные ниппели для присоединения трубки

Технические характеристики

Модель	С механическим управлением			
	Базовое исполнение	Роликовый рычаг	Тумблер	С выступающей кнопкой
Среда	Очищенный сжатый воздух с содержанием масла или без него			
Присоединение	Ниппель для нейлоновой трубки ø4/ø2,5			
Диапазон рабочих давлений (МПа)	0~0.8			
Диапазон рабочих температур (°C)	5~60			
Пусковые усилия и перемещения: F.O.F. (Н)	6			
Р.Т. (мм)	2.5	2.5	-	2.5
О.Т. (мм)	2.3	2	-	2
Т.Т.	4.8 мм	4.5 мм	40°	4.5 мм
Вес (г)	20 (базовое исполнение)			
Монтажное положение	произвольное			
Расход (норм. л/мин)	54			

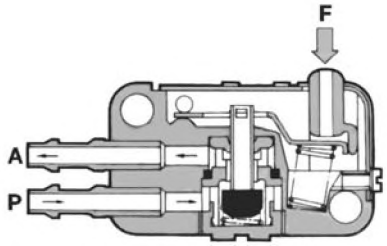

Характеристики расхода

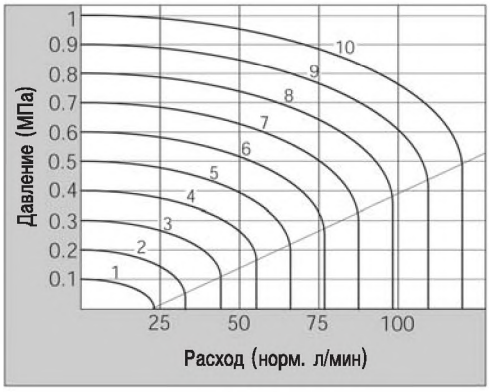

Обратите внимание на размеры трубки (нейлоновая трубка T0425):

Наружный диаметр трубки ø4 мм
Внутренний диаметр трубки ø2,5 мм

Компания SMC сохраняет за собой право на внесение технических и размерных изменений

Размеры и данные по заказу

Базовое исполнение

Тип	Номер для заказа
2/2	VM1100-4N-00
3/2	VM1000-4N-00

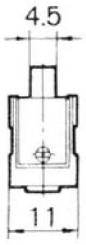

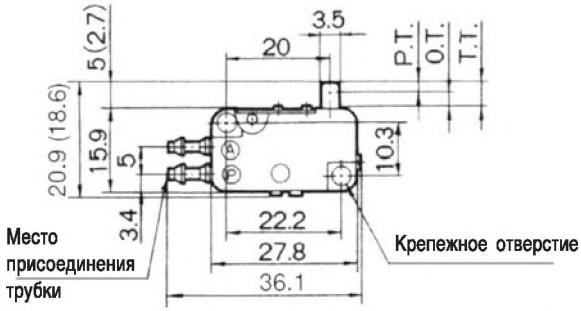

Роликовый рычаг

Тип	Номер для заказа
2/2	VM1100-4N-01
3/2	VM1000-4N-01

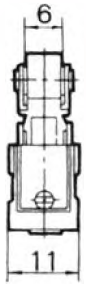

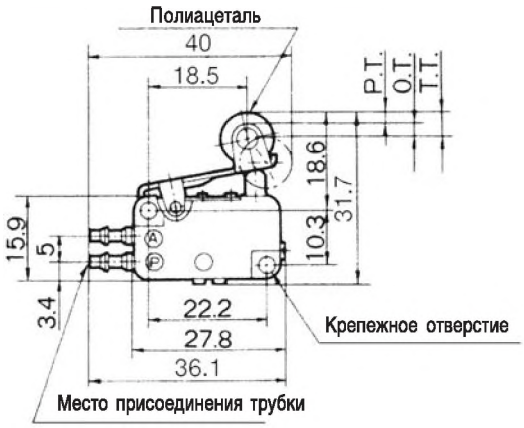

Размеры и данные по заказу

Тумблер

Тип	Номер для заказа
2/2	VM1100-4N-08
3/2	VM1000-4N-08

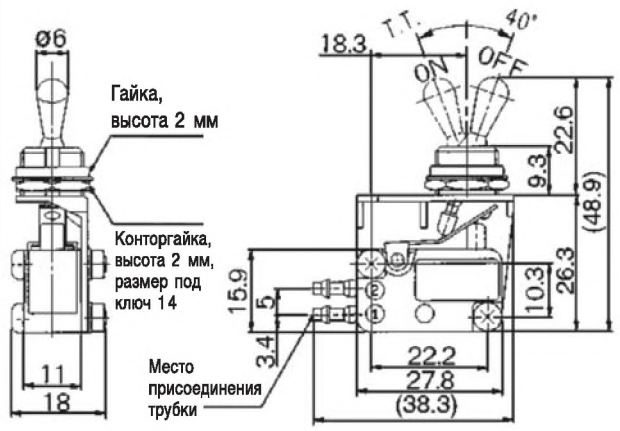

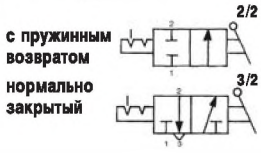

С выступающей кнопкой

Тип	Цвет кнопки	Номер для заказа
2/2	Красный	VM1100-4N-32R
	Зеленый	VM1100-4N-32G
	Черный	VM1100-4N-32B
3/2	Красный	VM1000-4N-32R
	Зеленый	VM1000-4N-32G
	Черный	VM1000-4N-32B

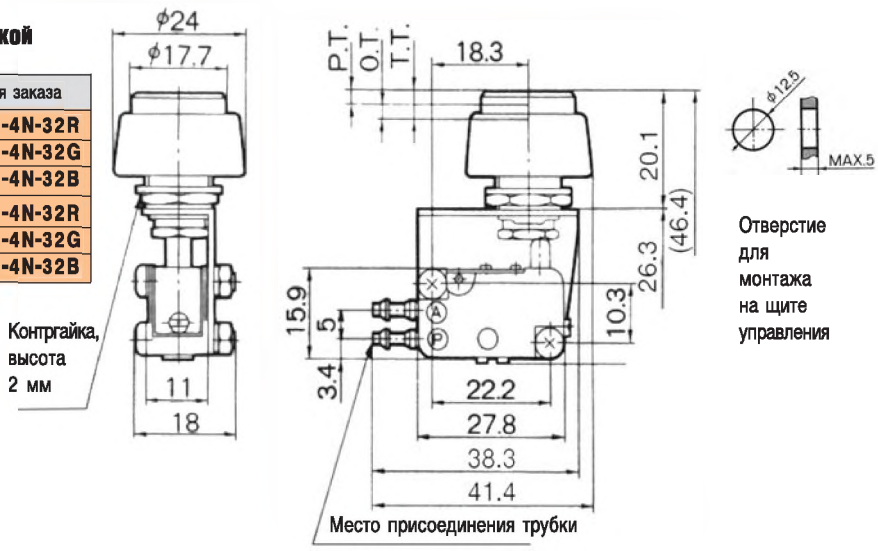

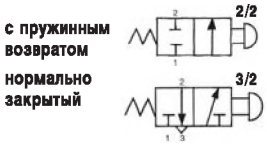

Компания SMC сохраняет за собой право на внесение технических и размерных изменений